＜剣　道＞　女　子　個　人
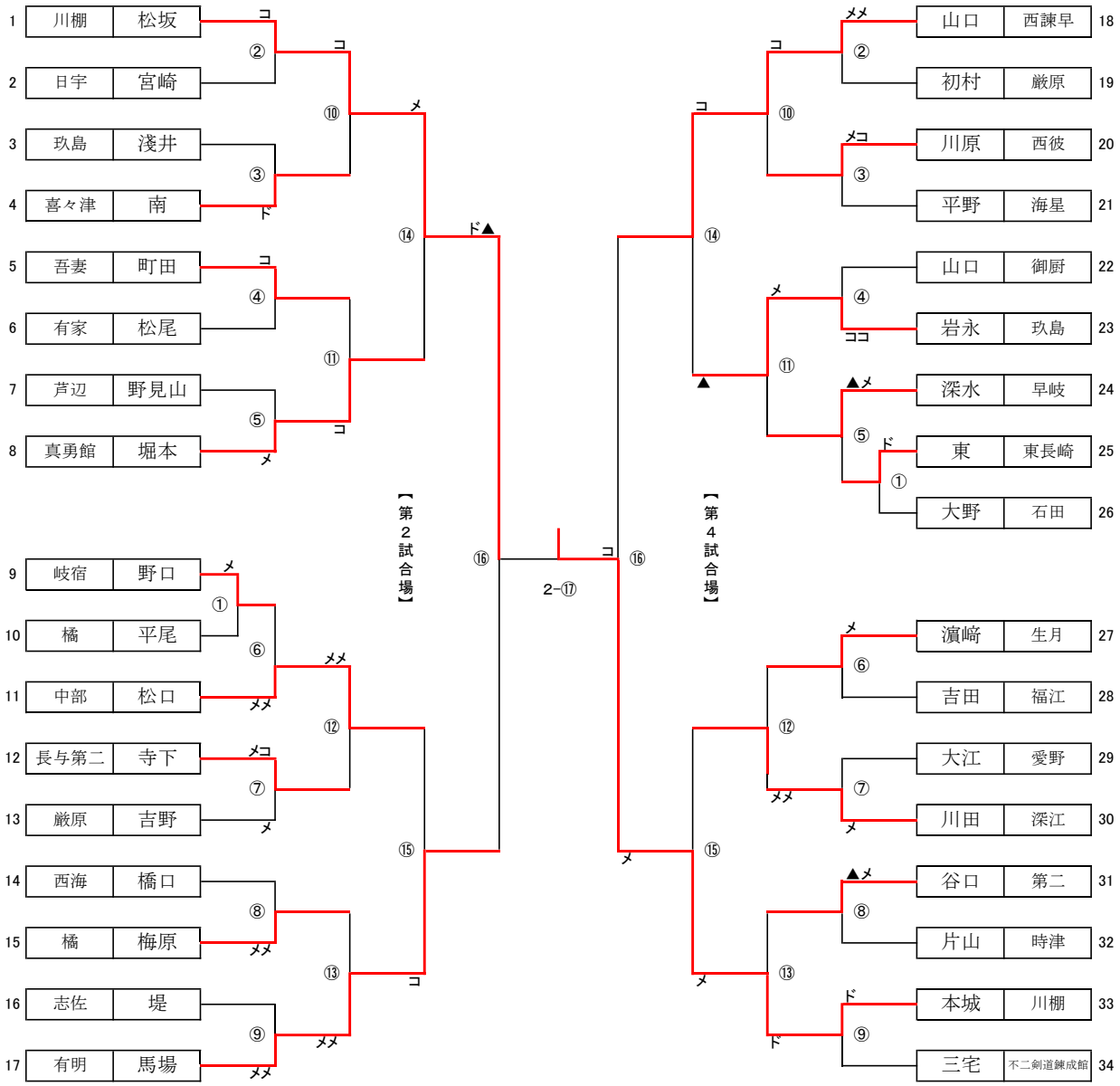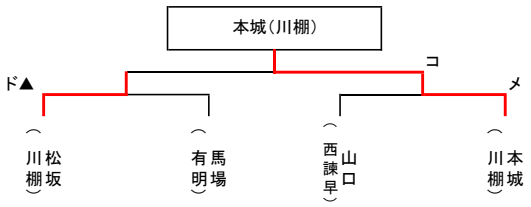
順位	氏　　名　（チーム名）
1位	本城　ゆりあ　（川棚）
2位	松坂　心花　（川棚 ）
3位	山口　蘭花　（西諫早）
3位	馬場　雪鶴　（有明）