中学生の部　第三試合場

富江西龍館	松﨑　佳純	1
川棚少年	田添向日葵	2
波佐見弘道館	川島　優佳	3
三井楽少年	草野　　結	4
興星館	伊勢　涼葉	5
中部中	西川　愛里	6
高来中	増山　心華	7
国見中	帆足　莉南	8
養心会	伊崎優香子	9
橘中	濵口　もも	10
島原第一中	山﨑　衣理	11
有明中	太田　侑愛	12
松浦少年	山本　詩織	13
石田中	山口　七美	14
~~森山少年~~	~~陣野　朱里~~	15
~~平戸中~~	~~寺田　陶華~~	16
岩屋中	中村　璃音	17
時津鳴鼓会	田崎　　杏	18
女の都錬武館	山村　有沙	19
波佐見礼心館	河野あずみ	20
緑が丘中	永富　　結	21
三重中	松村　千都	22
長崎東剣聖会	粟田　乃愛	23
川棚少年	山本　佳奈	24
諫早高附属中	溝上　詩乃	25
海星中	平山　理子	26
親愛少年	岩下　桜子	27
不二剣道	遠山　美穂	28
波佐見弘道館	中村さくら	29
福江西雄館	近藤ひなの	30
土井首中	岩永　　涼	31
大村中央少年	山崎いろは	32
雄心館	白石　美樹	33
長田中	長濵　桃郁	34
大音寺養正館	白石　一花	35
郡中	鈴木　智尋	36
桜が原中	中嶋　佳慈	37
長与第二中	手嶋　春音	38
皆瀬少年	岡　　桜生	39
島原第二中	森川まなみ	40
吉井少年	田中すみれ	41
大村中	大野　美月	42
横尾少年	齋藤　　梢	43
黒髪少年	藤原　朱花	44
中部中	川村　優衣	45

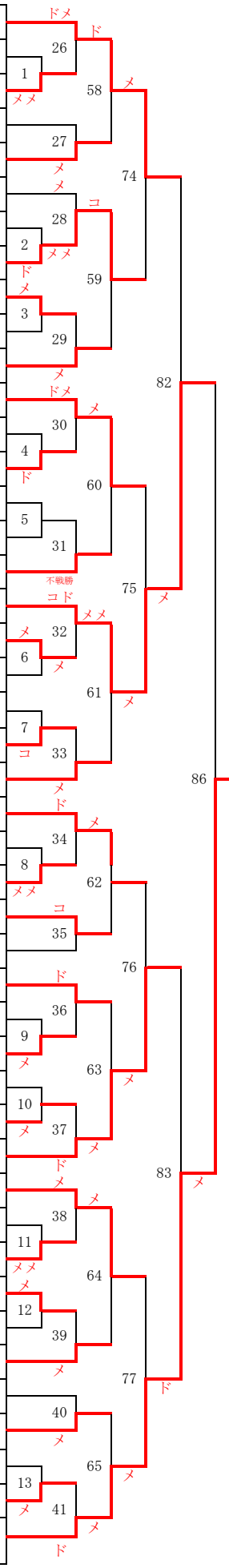

中学生の部　第四試合場

46	本城ありさ	川棚少年
47	~~森　　一紗~~	~~彼杵少年~~
48	森山　優里	川棚興雲館
49	鶴屋　菜緒	横尾少年
50	小佐々胡桃	波佐見弘道館
51	島津　朱里	親愛少年
52	古谷緋果莉	岩屋中
53	森塚　文香	布津布武会
54	~~平川　光智~~	~~皆瀬少年~~
55	今村　彩乃	亀岳少年
56	山川陽茉里	石田中
57	瀬之口玲亜	黒髪少年
58	長谷川　知	海星中
59	~~中村　茉生~~	~~森山少年~~
60	西村　文花	真津山少年
61	前田安有音	郡中
62	小野田咲良	長崎東剣聖会
63	大島　佑月	高来中
64	西沢　理子	茂木少年
65	石橋千愛希	緑が丘中
66	齋藤由紀恵	土井首中
67	前川　琴美	中部中
68	松尾　光姫	養心会
69	太田　成美	時津北剣進会
70	森　有希乃	千綿龍頭館
71	田﨑　乙羽	長与第二中
72	白波　朋佳	田代少年
73	岩永　美咲	西海中
74	濵﨑えみり	生月中
75	木田明日香	有明中
76	増田　沙幸	忍武会
77	田中　麻乃	高来中
78	田平沙弥花	晴武会
79	平山　寛華	川棚少年
80	田平　彩乃	時津鳴鼓会
81	澁谷明香里	森山少年
82	松竹　素代	長田中
83	田郷　美羽	興星館
84	溝口　和佳	桜が原中
85	田中　彩瑛	三井楽少年
86	吉本　　薫	皆瀬少年
87	平田　好香	東長崎中
88	南　　胡志	放虎原少年
89	平山　詩菜	東部中

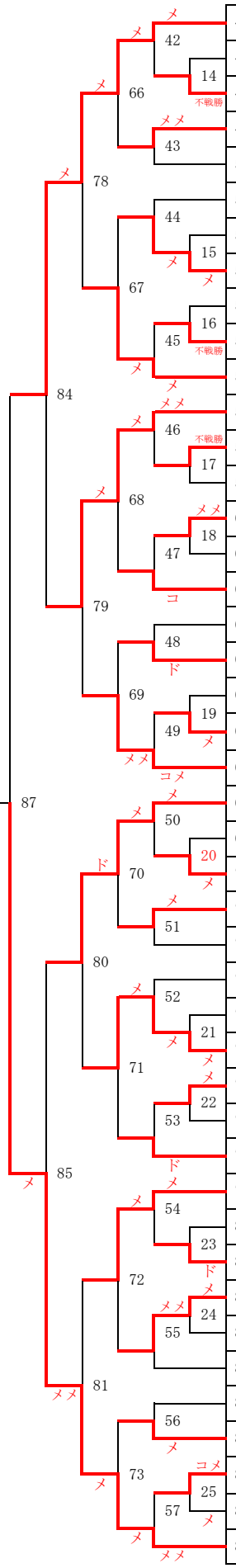

中学生の部　第五試合場

中部中	林　穂乃花	90
布津布武会	山下　深月	91
~~志成会~~	~~下釜　穂華~~	92
三井楽少年	福元那美葵	93
波佐見弘道館	岡　なつ美	94
海星中	平山　富貴	95
生月中	藤田　玲那	96
皆瀬少年	松山　未来	97
平戸中	小畑　なつ	98
岩屋中	櫻田　優妃	99
有明中	荒木　　怜	100
興星館	増山　　凜	101
真津山少年	三木彩也花	102
~~石田中~~	~~左野　結菜~~	103
~~長与第二中~~	~~金田　実樹~~	104
不二剣道	副島穂乃花	105
長田中	貞包　向葵	106
佐世保北中	坂田　光希	107
雄心館	山口萌々子	108
吉井少年	前田　唯那	109
忍武会	藤下　琴音	110
放虎原少年	久保　楓果	111
日見剣友会	古本　千智	112
川棚興雲館	早﨑　涼花	113
桜が原中	松﨑　佳歩	114
皆瀬少年	千々岩世夏	115
養心会	山口　恵美	116
芦辺中	松永　紋華	117
東長崎中	田中　咲絢	118
千綿龍頭館	山口　葉月	119
川棚少年	山本　真綺	120
~~大村中~~	~~江濱　心優~~	121
時津鳴鼓会	臼井　聖奈	122
親愛少年	岡東　絢音	123
郡中	井上　加那	124
森山少年	奥野祐里奈	125
晴武会	松本　華穂	126
波佐見弘道館	西　　美咲	127
橘中	江口　歩希	128
江剣会	岡村　奈保	129
土井首中	髙瀬　詩穂	130
大音寺養正館	白山　和葉	131
高来中	宮﨑　陽菜	132
橘道場	沖洲　文香	133

中学生の部　第六試合場
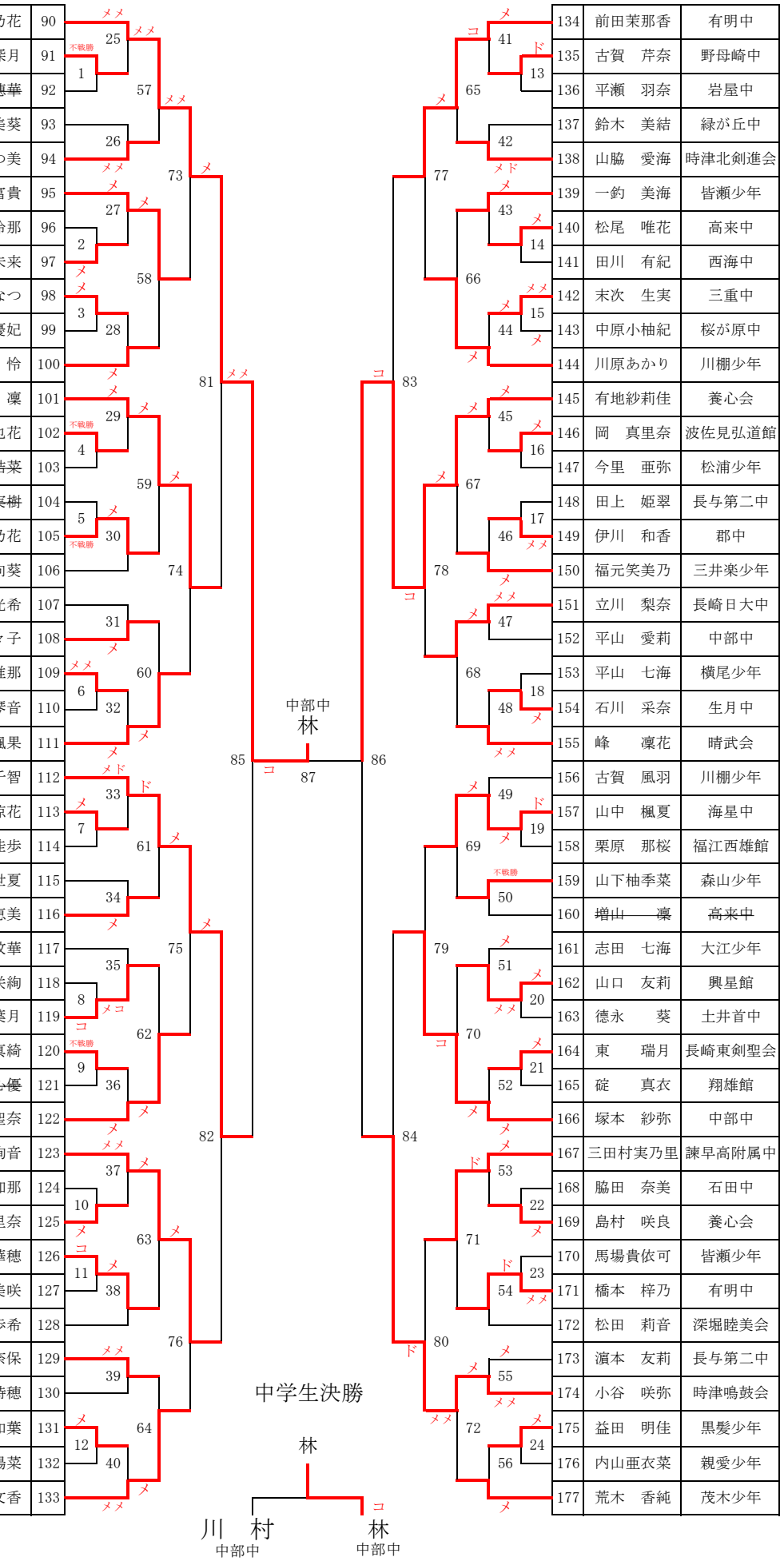
134	前田茉那香	有明中
135	古賀　芹奈	野母崎中
136	平瀬　羽奈	岩屋中
137	鈴木　美結	緑が丘中
138	山脇　愛海	時津北剣進会
139	一釣　美海	皆瀬少年
140	松尾　唯花	高来中
141	田川　有紀	西海中
142	末次　生実	三重中
143	中原小柚紀	桜が原中
144	川原あかり	川棚少年
145	有地紗莉佳	養心会
146	岡　真里奈	波佐見弘道館
147	今里　亜弥	松浦少年
148	田上　姫翠	長与第二中
149	伊川　和香	郡中
150	福元笑美乃	三井楽少年
151	立川　梨奈	長崎日大中
152	平山　愛莉	中部中
153	平山　七海	横尾少年
154	石川　采奈	生月中
155	峰　　凜花	晴武会
156	古賀　風羽	川棚少年
157	山中　楓夏	海星中
158	栗原　那桜	福江西雄館
159	山下柚季菜	森山少年
160	~~増山　　凜~~	~~高来中~~
161	志田　七海	大江少年
162	山口　友莉	興星館
163	徳永　　葵	土井首中
164	東　　瑞月	長崎東剣聖会
165	碇　　真衣	翔雄館
166	塚本　紗弥	中部中
167	三田村実乃里	諫早高附属中
168	脇田　奈美	石田中
169	島村　咲良	養心会
170	馬場貴依可	皆瀬少年
171	橋本　梓乃	有明中
172	松田　莉音	深堀睦美会
173	濵本　友莉	長与第二中
174	小谷　咲弥	時津鳴鼓会
175	益田　明佳	黒髪少年
176	内山亜衣菜	親愛少年
177	荒木　香純	茂木少年