# 平成27年度　長崎県高総体　剣道競技大会

期日：平成27年6月6日（土）、6月7日（日）、6月8日（月）

場所：諫早市中央体育館
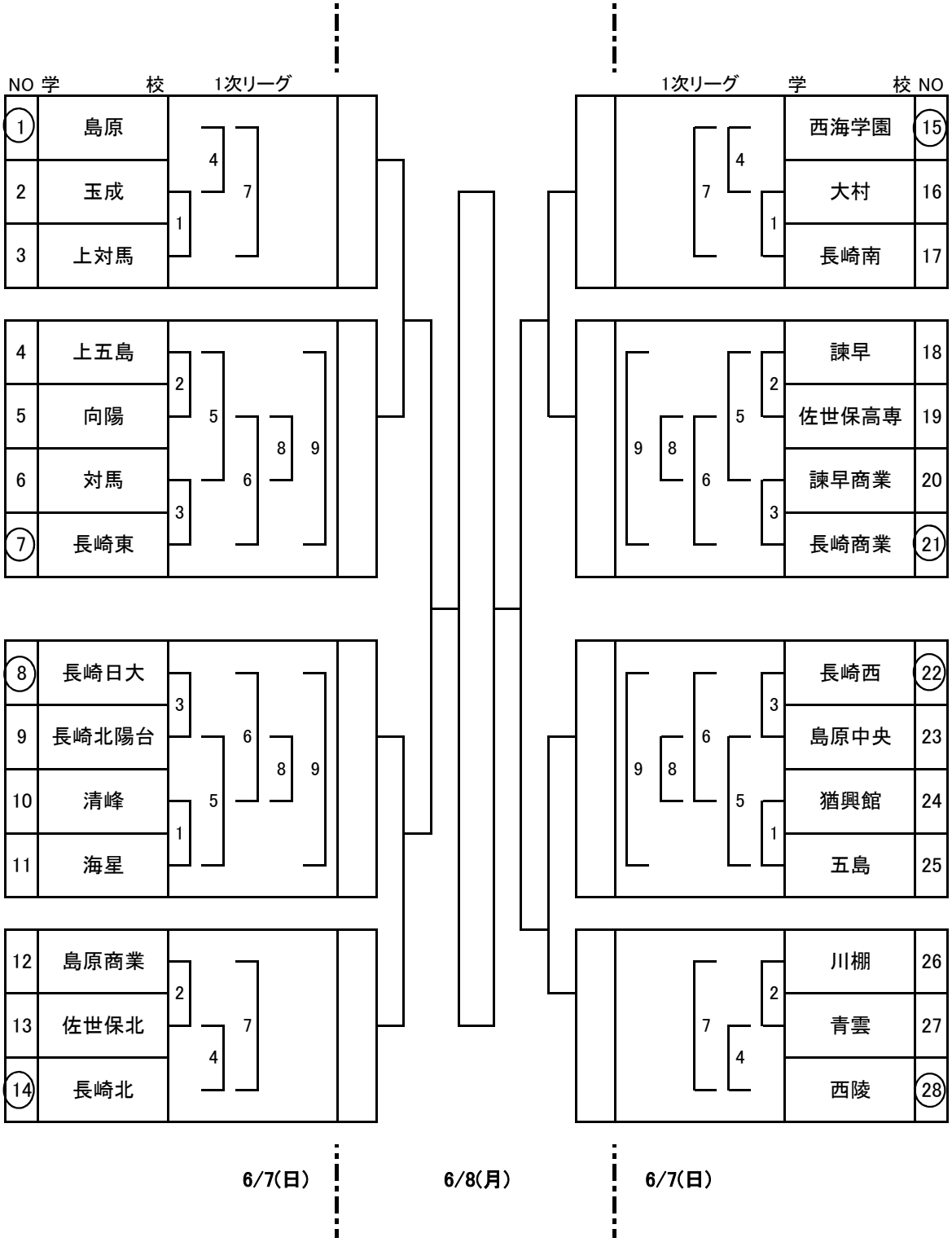
## 女子団体戦