＜剣　道＞　男　子　個　人
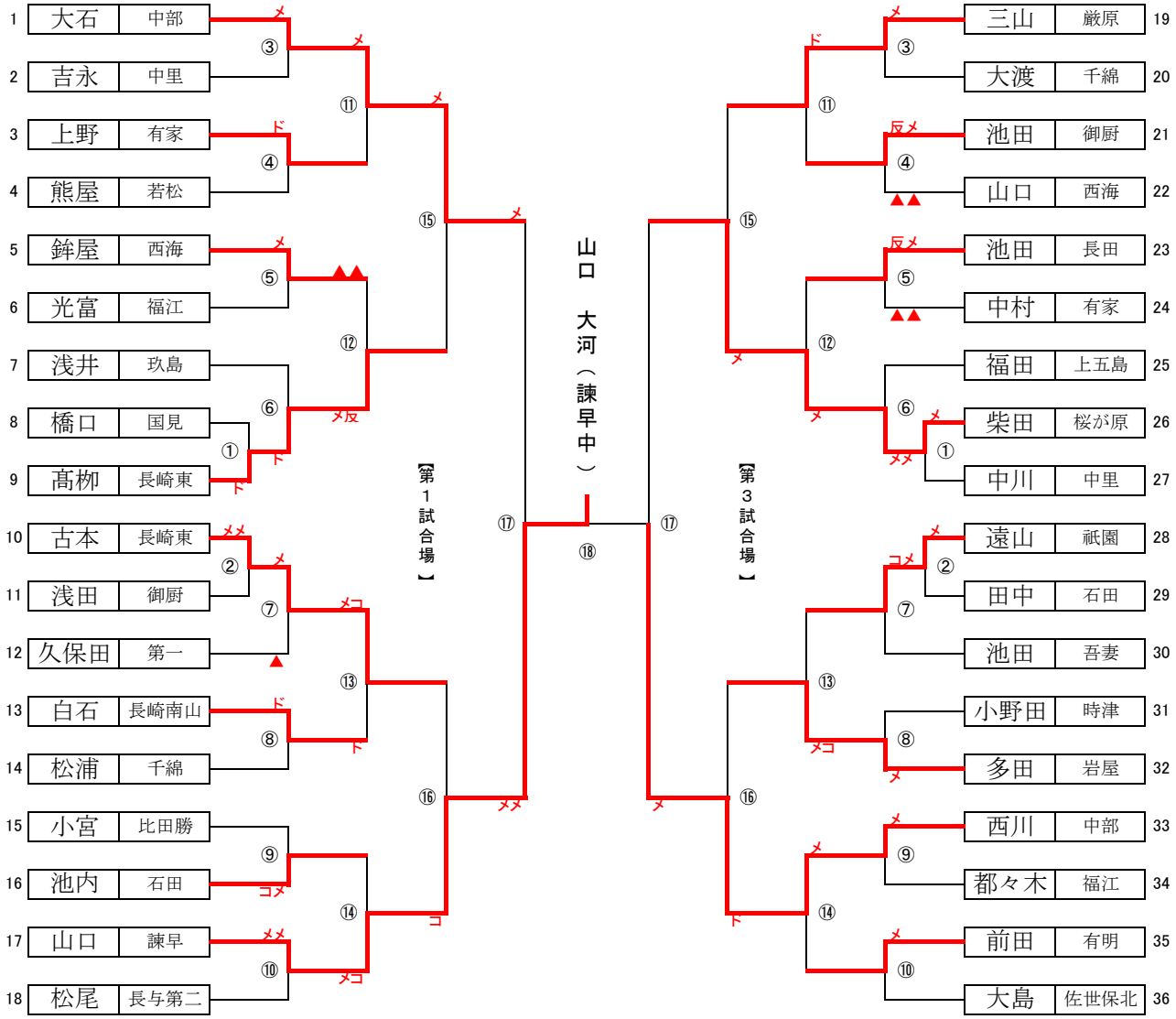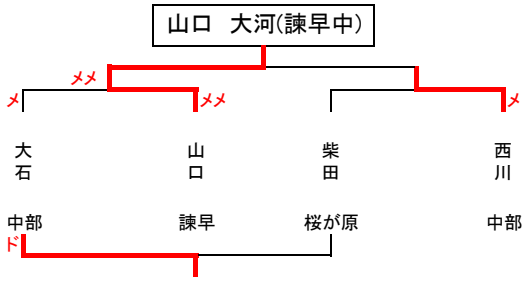
順位	氏　　名　（学校名）
1位	山口　大河　（諫早中）
2位	西川　宜寿　（中部中）
3位	大石　隆一郎　（中部中）
3位	柴田　直孝　（桜が原中）