＜剣　道＞　女　子　個　人
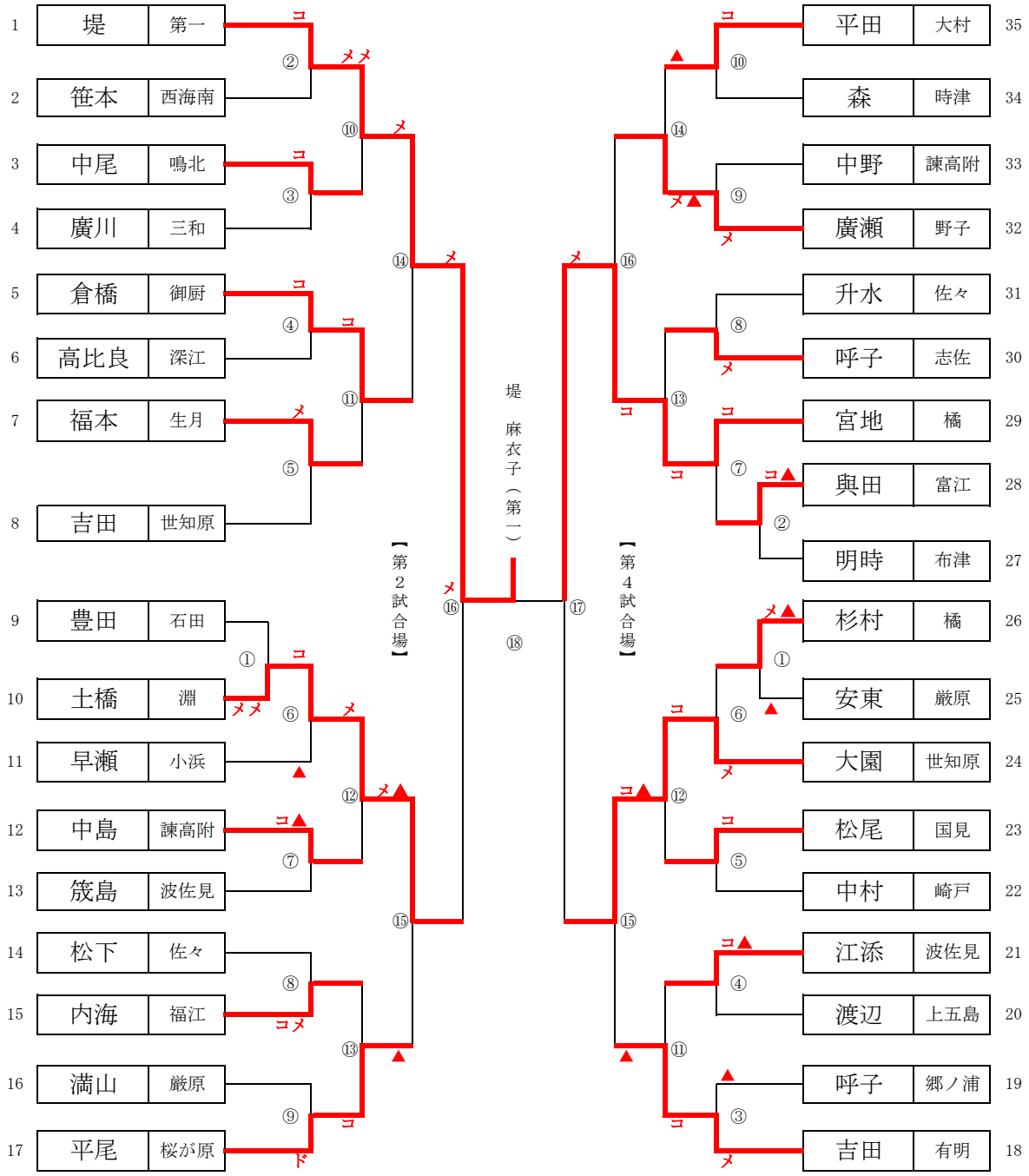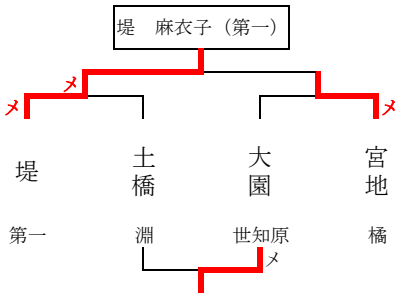
順位	氏　　名　（学校名）
1位	堤　麻衣子（第　一）
2位	宮地　歩見（　橘　）
3位	大園　望夏（世知原）
3位	土橋　　彩（　淵　）