# 平成21年度長崎県高等学校新人大会
## 剣道女子個人

| Ｎｏ | 氏名 | 学校名 |
|---|---|---|
| 1 | 山口愛実歌 | 西陵 |
| 2 | 宮木理緒 | 猶興館 |
| 3 | 高比良静波 | 長崎女子 |
| 4 | 古川美月 | 諫早 |
| 5 | 日高真奈美 | 対馬 |
| 6 | 小川留実 | 長崎商業 |
| 7 | 中尾夏海 | 大村城南 |
| 8 | 松尾由佳梨 | 川棚 |
| 9 | 眞邉蘭夢 | 長崎南 |
| 10 | 後美咲 | 諫早東 |
| 11 | 谷口百合夏 | 西海学園 |
| 12 | 松本ありさ | 長崎北 |
| 13 | 伊藤希美 | 諫早商 |
| 14 | 森文乃 | 清峰 |
| 15 | 池本史紗 | 長崎明誠 |
| 16 | 井上友希 | 鎮西 |
| 17 | 松原里奈 | 向陽 |
| 18 | 山本尊子 | 佐北 |
| 19 | 馬場亜侑美 | 島原 |
| 20 | 長江紅美 | 上五島 |
| 21 | 竹谷美歩里 | 五島 |
| 22 | 荒木桜 | 諫早農 |
| 23 | 冨永志穂 | 佐西 |
| 24 | 廣瀬未来 | 北陽台 |
| 25 | 七條成生 | 口加 |
| 26 | 末永めぐみ | 平戸 |
| 27 | 山本千絵 | 長崎女商 |
| 28 | 広瀬美香 | 長崎日大 |
| 29 | 松尾はるか | 佐東翔 |
| 30 | 南部生妃 | 青雲 |
| 31 | 鈴木かりん | 国見 |
| 32 | 堤さやか | 壱岐 |
| 33 | 古巣早紀 | 奈留 |
| 34 | 杉本華子 | 島原商 |
| 35 | 本山文 | 佐南 |
| 36 | 宇都口祥子 | 長崎西 |
| 37 | 川口莉奈 | 大村 |

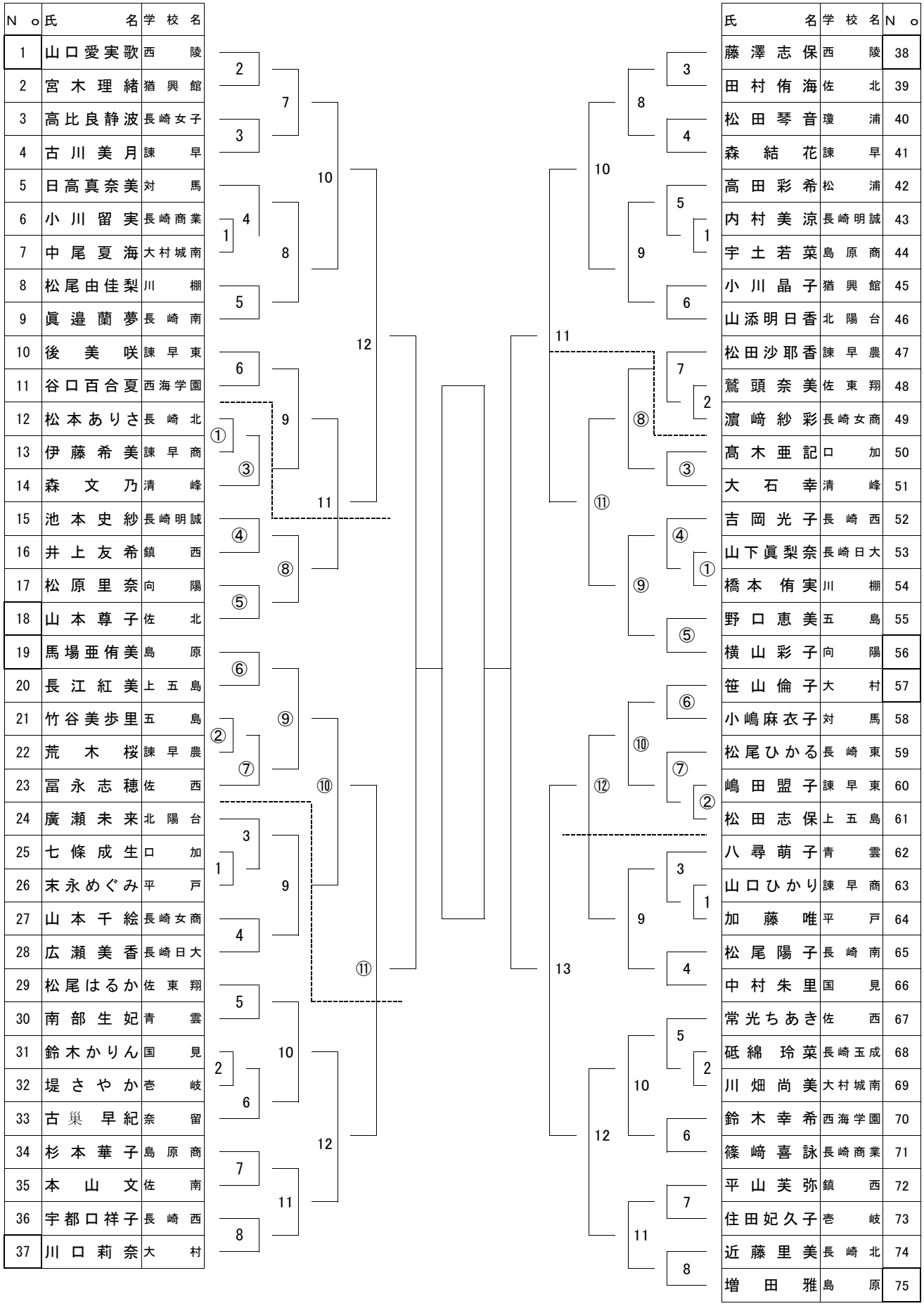

| 氏名 | 学校名 | Ｎｏ |
|---|---|---|
| 藤澤志保 | 西陵 | 38 |
| 田村侑海 | 佐北 | 39 |
| 松田琴音 | 瓊浦 | 40 |
| 森結花 | 諫早 | 41 |
| 高田彩希 | 松浦 | 42 |
| 内村美涼 | 長崎明誠 | 43 |
| 宇土若菜 | 島原商 | 44 |
| 小川晶子 | 猶興館 | 45 |
| 山添明日香 | 北陽台 | 46 |
| 松田沙耶香 | 諫早農 | 47 |
| 鷲頭奈美 | 佐東翔 | 48 |
| 濵﨑紗彩 | 長崎女商 | 49 |
| 髙木亜記 | 口加 | 50 |
| 大石幸 | 清峰 | 51 |
| 吉岡光子 | 長崎西 | 52 |
| 山下眞梨奈 | 長崎日大 | 53 |
| 橋本侑実 | 川棚 | 54 |
| 野口恵美 | 五島 | 55 |
| 横山彩子 | 向陽 | 56 |
| 笹山倫子 | 大村 | 57 |
| 小嶋麻衣子 | 対馬 | 58 |
| 松尾ひかる | 長崎東 | 59 |
| 嶋田盟子 | 諫早東 | 60 |
| 松田志保 | 上五島 | 61 |
| 八尋萌子 | 青雲 | 62 |
| 山口ひかり | 諫早商 | 63 |
| 加藤唯 | 平戸 | 64 |
| 松尾陽子 | 長崎南 | 65 |
| 中村朱里 | 国見 | 66 |
| 常光ちあき | 佐西 | 67 |
| 砥綿玲菜 | 長崎玉成 | 68 |
| 川畑尚美 | 大村城南 | 69 |
| 鈴木幸希 | 西海学園 | 70 |
| 篠﨑喜詠 | 長崎商業 | 71 |
| 平山芙弥 | 鎮西 | 72 |
| 住田妃久子 | 壱岐 | 73 |
| 近藤里美 | 長崎北 | 74 |
| 増田雅 | 島原 | 75 |